Наборы резисторов HP1-86

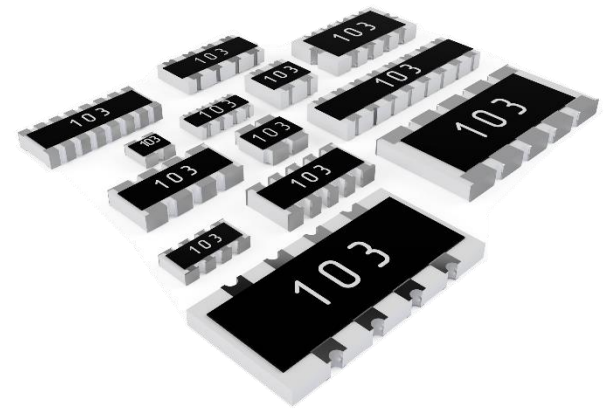

Наборы постоянных непроволочных толстопленочных резисторов HP1-86 применяются для поверхностного монтажа, предназначены для работы в электрических цепях постоянного, переменного токов и в импульсных режимах. Наборы резисторов изготавливаются в соответствии с техническими условиями ШКАБ.434110.048 ТУ.

Основные технические характеристики

Тип и вид набора резисторов	Зарубежный аналог	Кол-во резисторов в наборе, шт.	Диапазон номинальных сопротивлений, Ом (5% по E24, 1% по E24 и E96)	Допускаемое отклонение сопротивления, %	Предельное рабочее напряжение, В	Предельное импульсное напряжение, В	Номинальная мощность рассеяния одного резистора в наборе резисторов, Вт	Номинальная мощность рассеяния набора резисторов
HP1-86-1	CAY10-J2	2	От 10 до 1×10^7 включ.	± 5	25	50	0,0625	0,125
HP1-86-2	CAY10-J4	4					0,0625	0,250
HP1-86-3	CAT10-J4							
HP1-86-4	CAY16-J8	8			25	25		
					50	50	0,0156	0,0625
HP1-86-5	CAT16-J2	2					0,0625	0,125
HP1-86-6	CAT16-J4, F4	4	От 10 до 1×10^6 включ.	± 1; ± 5	50	50	0,0625	0,250
			Св. 1×10^6 до 1×10^7 включ.	± 5				
HP1-86-7	CAY16-J2	2	От 10 до 1×10^6 включ.	± 5			0,0625	0,125
HP1-86-8	CAY16-J4, F4	4	От 10 до 1×10^6 включ.	± 1; ± 5			0,0625	0,250
			Св. 1×10^6 до 1×10^7 включ.	± 5				
HP1-86-9	CAT16-J8, F8	8	От 10 до 1×10^6 включ.	± 1; ± 5	50	50		
			От 1×10^6 до 1×10^7 включ.	± 5				
HP1-86-10	CAY17-JA		От 10 до 1×10^5 включ.		25	50	0,031	0,250
HP1-86-11	CAY17-JA		От 10 до 43×10^3 включ.					
HP1-86-12	CAT25-J8		От 10 до 1×10^7 включ.	± 5	25	25	0,0625	0,250
HP1-86-13	CTS754X101		От 10 до 33×10^4 включ.		50	50	0,0625	0,125
HP1-86-14	CTS754X102							
HP1-86-15	CTS754C101		От 100 до 47×10^4 включ.					
HP1-86-16	CTS754C102							

Значение ТКС

Диапазон номинальных сопротивлений, Ом	ТКС$\times 10^{-6}$, 1/°С, не более, в интервале температур, от -60 до +125 °С (от 213 до 398 К)
От 10 до 10×10^6 включ.	± 200

301830, Россия, Тульская обл., г. Богородицк, Заводской пр., д.4
телефон: +7 (4872) 74-02-05 почта: sales@aoresurs.com; info@aoresurs.com

HP1-86

HP1-86-1

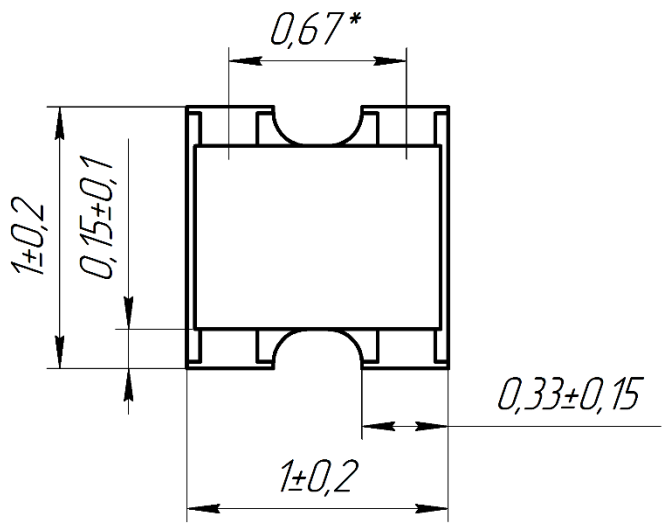

Общий вид наборов резисторов

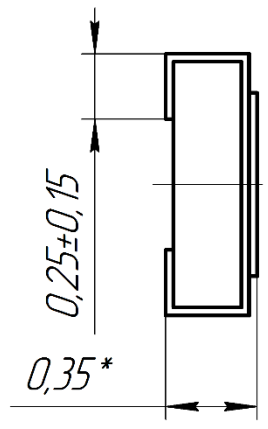

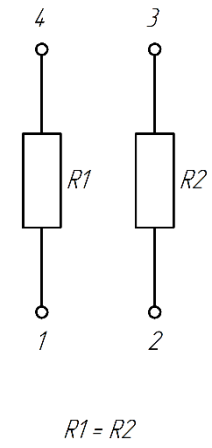

Электрическая схема наборов резисторов

HP1-86-2

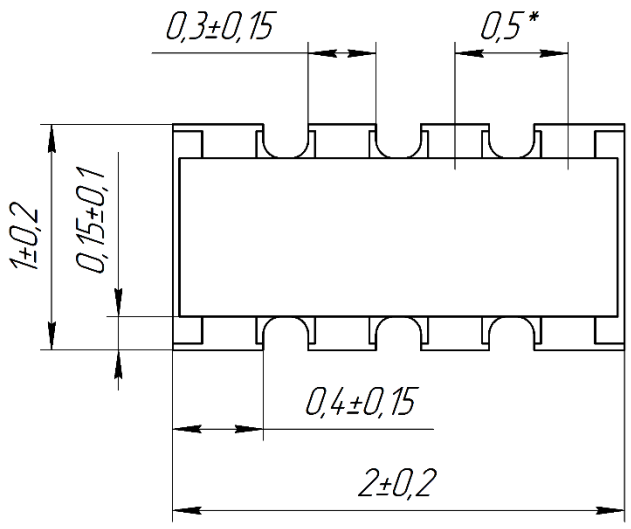

Общий вид наборов резисторов

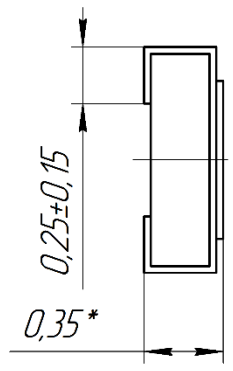

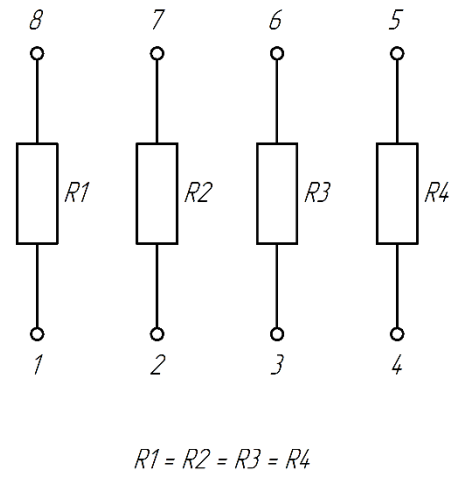

Электрическая схема наборов резисторов

HP1-86-3

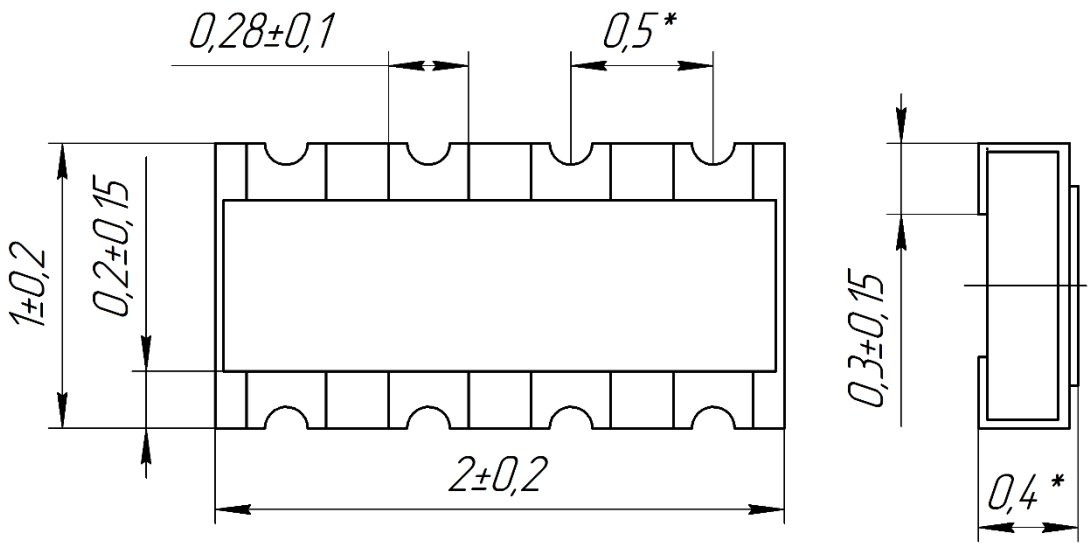

Общий вид наборов резисторов

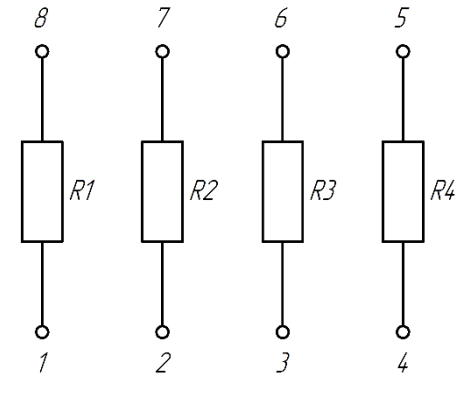

Электрическая схема наборов резисторов

HP1-86-4

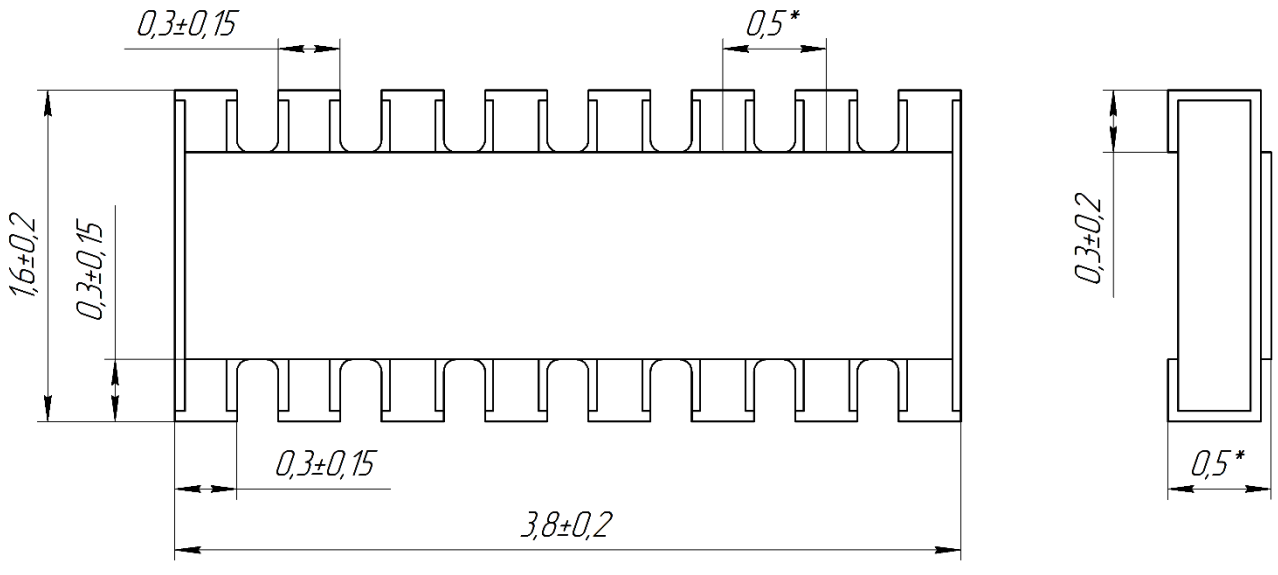

Общий вид наборов резисторов

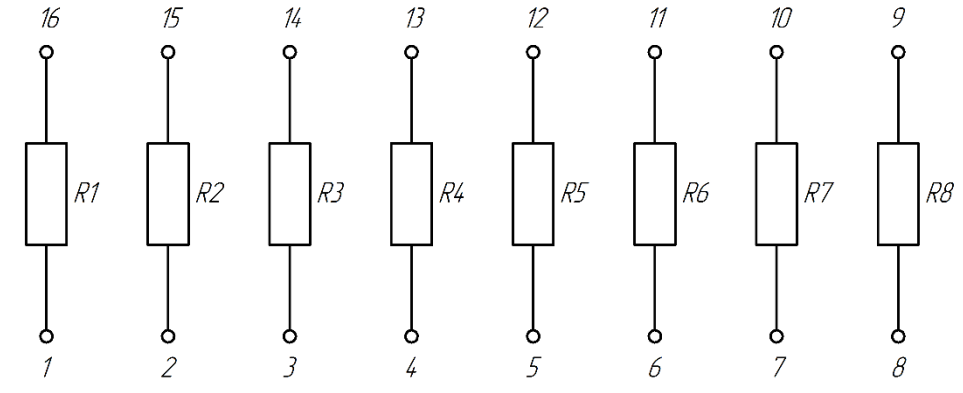

Электрическая схема наборов резисторов

Масса наборов резисторов

Тип и вид набора резисторов	Масса набора резистора, г, не более
HP1-86-1	0,012
HP1-86-2	0,020
HP1-86-3	0,030
HP1-86-4	0,090
HP1-86-5	0,050
HP1-86-6	0,100
HP1-86-7	0,035
HP1-86-8	0,070
HP1-86-9	0,300
HP1-86-10	0,200
HP1-86-11	
HP1-86-12	0,040
HP1-86-13	0,500
HP1-86-14	
HP1-86-15	
HP1-86-16	

301830, Россия, Тульская обл., г. Богородицк, Заводской пр., д.4
телефон: +7 (4872) 74-02-05 почта: sales@aoresurs.com; info@aoresurs.com

HP1-86-5

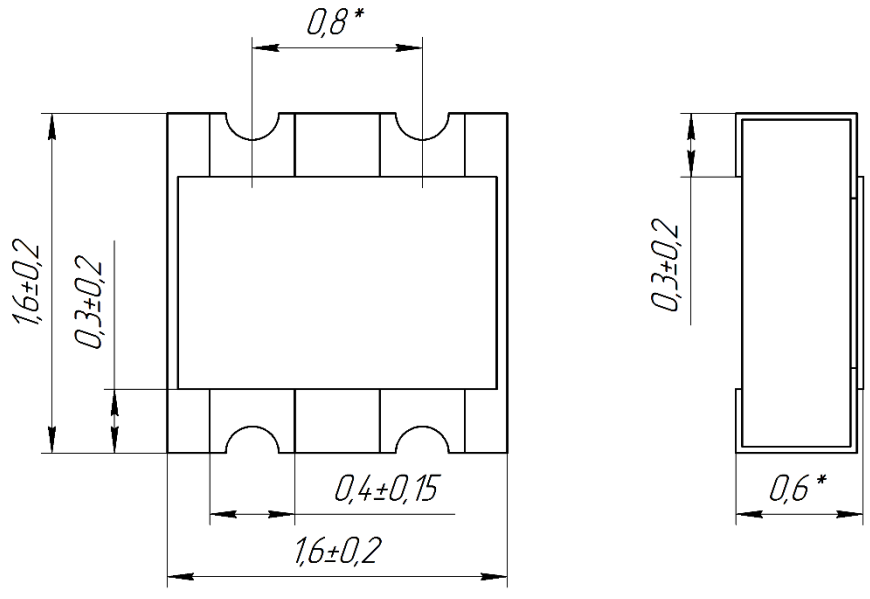

Общий вид наборов резисторов

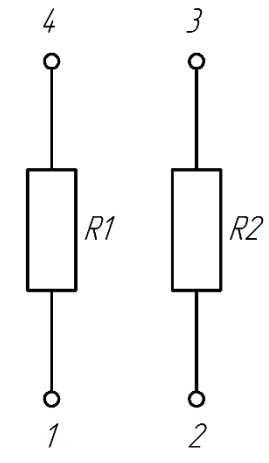

R1 = R2

Электрическая схема наборов резисторов

HP1-86-6

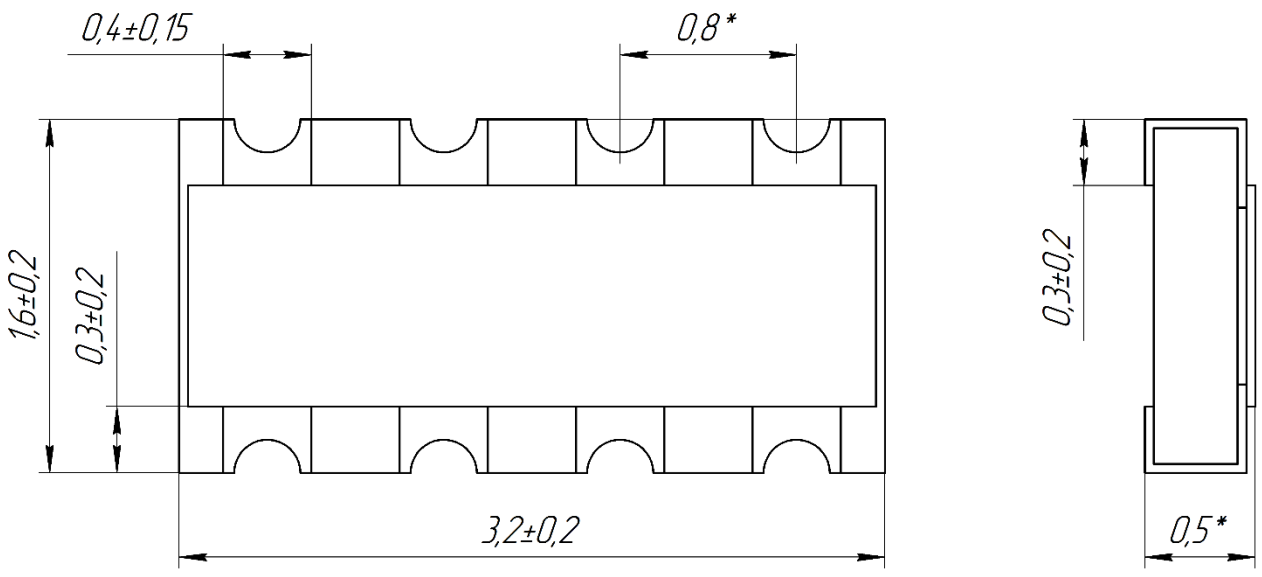

Общий вид наборов резисторов

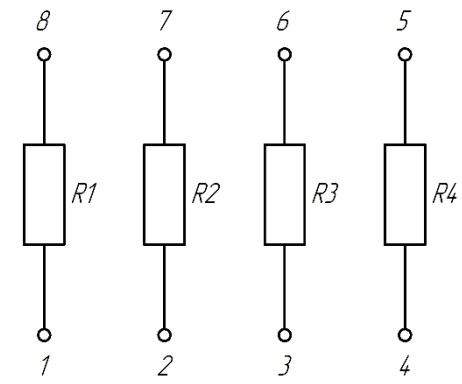

R1 = R2 = R3 = R4

Электрическая схема наборов резисторов

HP1-86-7

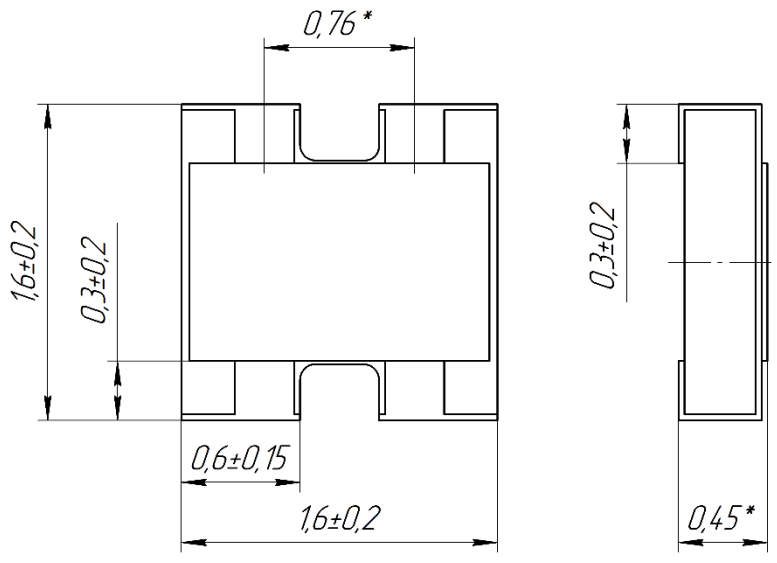

Общий вид наборов резисторов

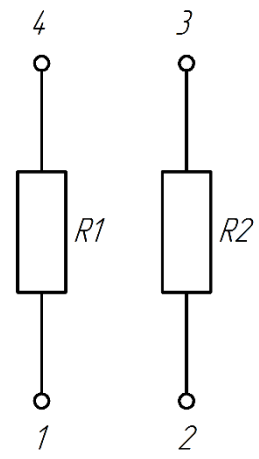

R1 = R2

Электрическая схема наборов резисторов

HP1-86-8

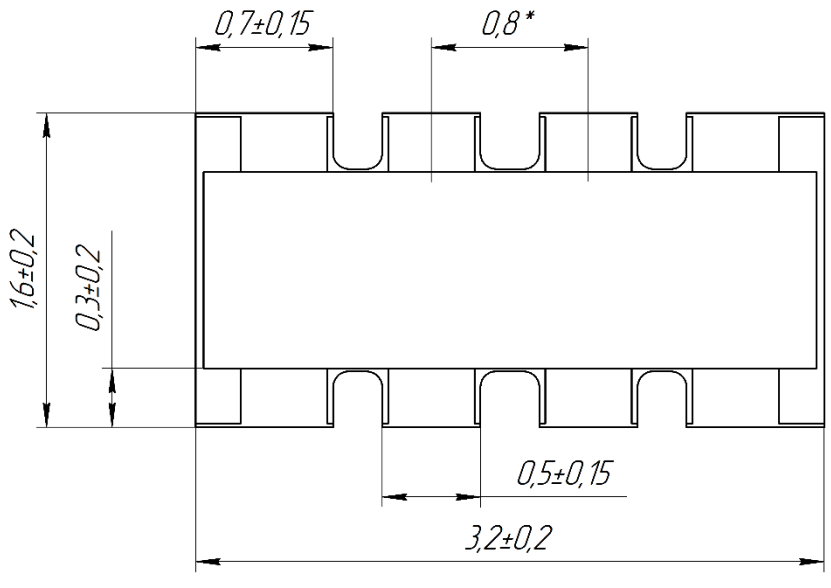

Общий вид наборов резисторов

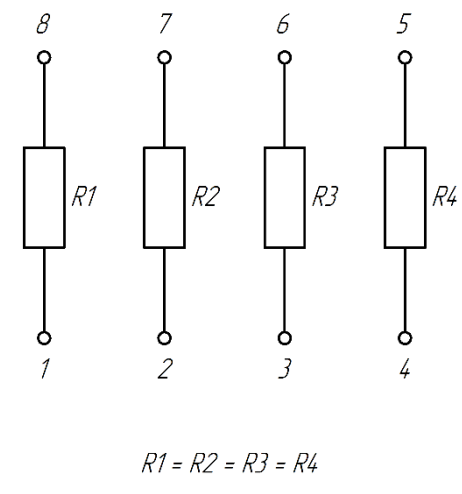

R1 = R2 = R3 = R4

Электрическая схема наборов резисторов

301830, Россия, Тульская обл., г. Богородицк, Заводской пр., д.4
телефон: +7 (4872) 74-02-05 почта: sales@aoresurs.com; info@aoresurs.com

HP1-86

HP1-86-9

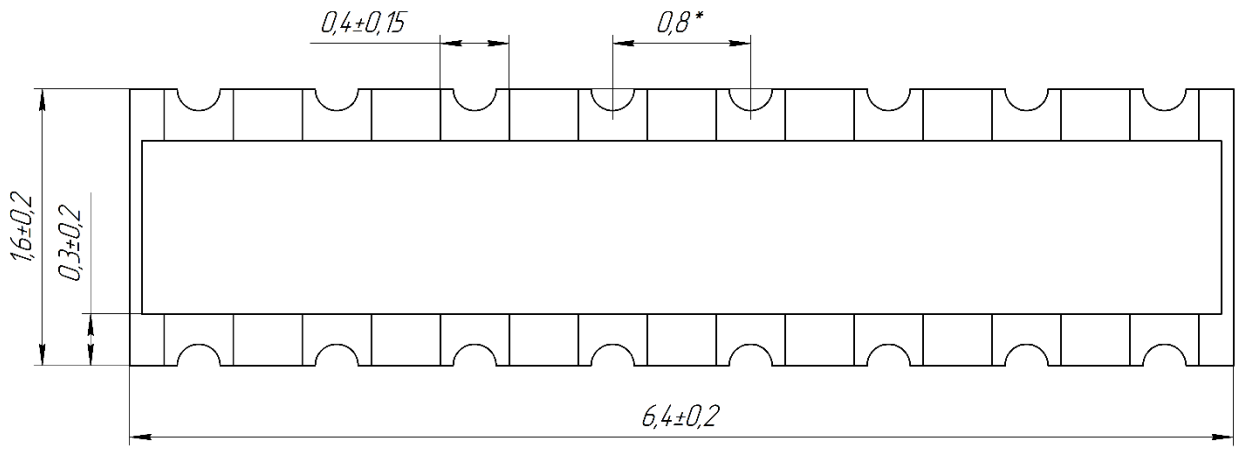

Общий вид наборов резисторов

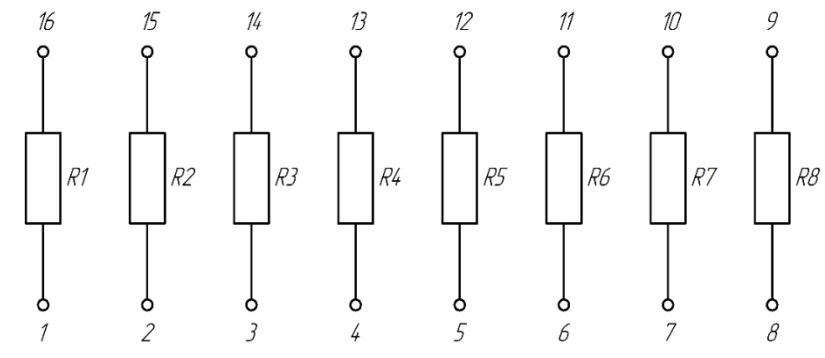

Электрическая схема наборов резисторов

HP1-86-10

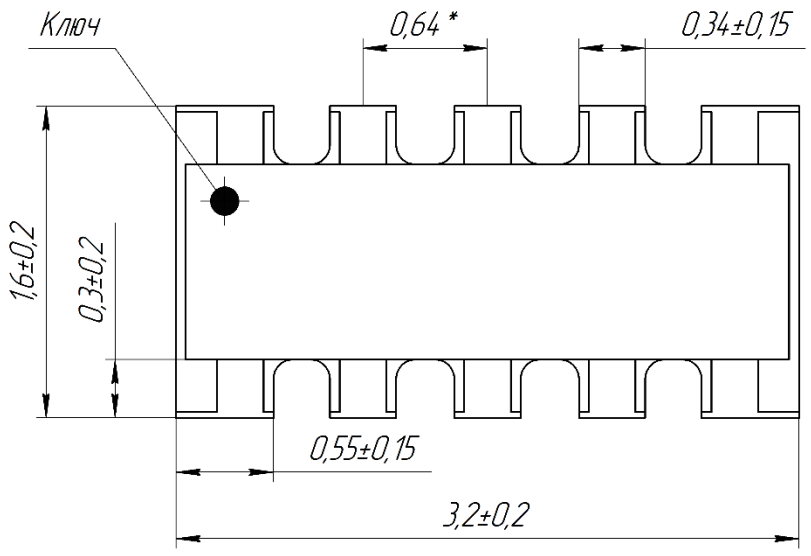

Общий вид наборов резисторов

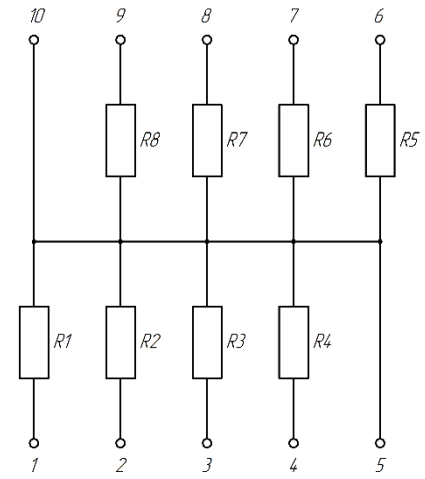

Электрическая схема наборов резисторов

HP1-86-11

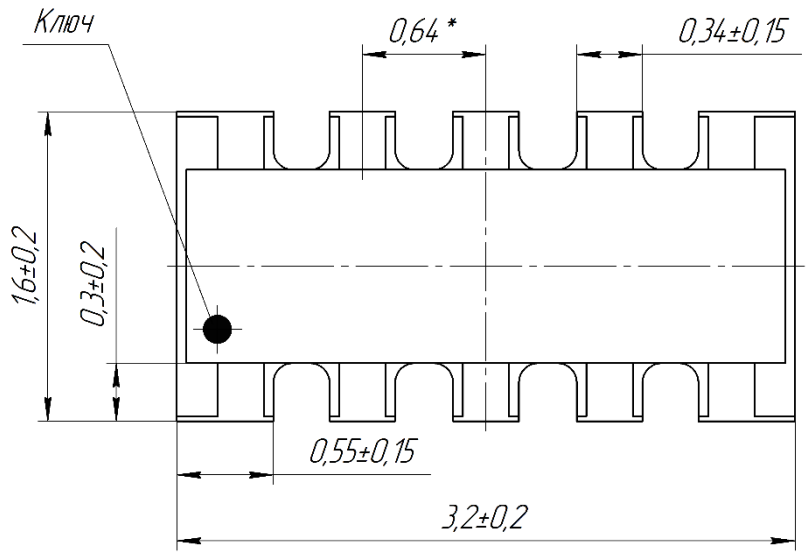

Общий вид наборов резисторов

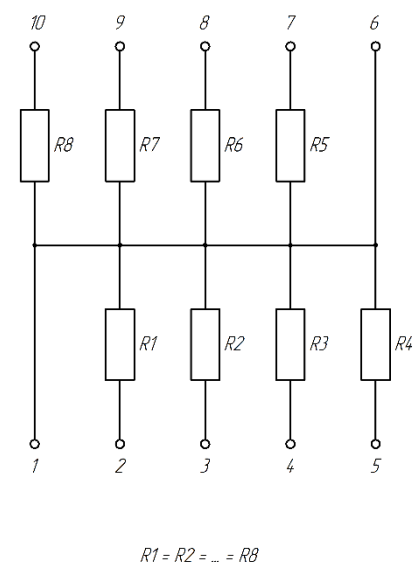

Электрическая схема наборов резисторов

HP1-86-12

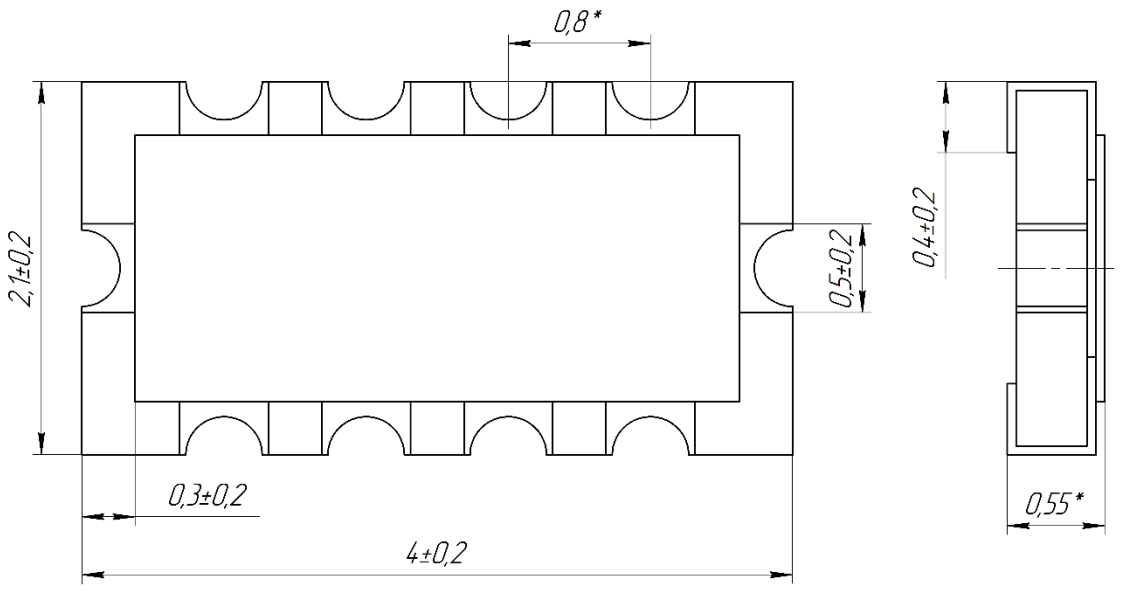

Общий вид наборов резисторов

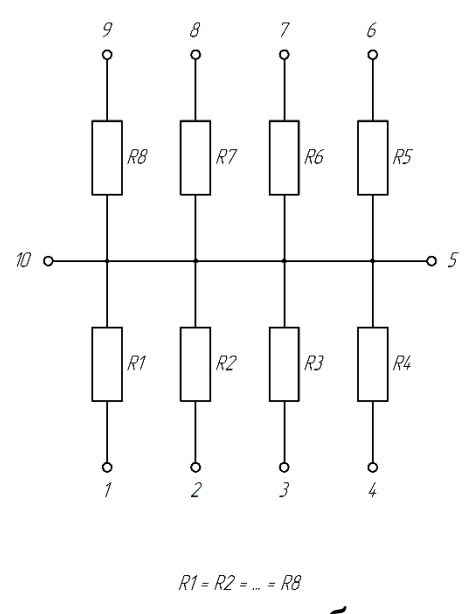

Электрическая схема наборов резисторов

301830, Россия, Тульская обл., г. Богородицк, Заводской пр., д.4
телефон: +7 (4872) 74-02-05 почта: sales@aoresurs.com; info@aoresurs.com

HP1-86-13

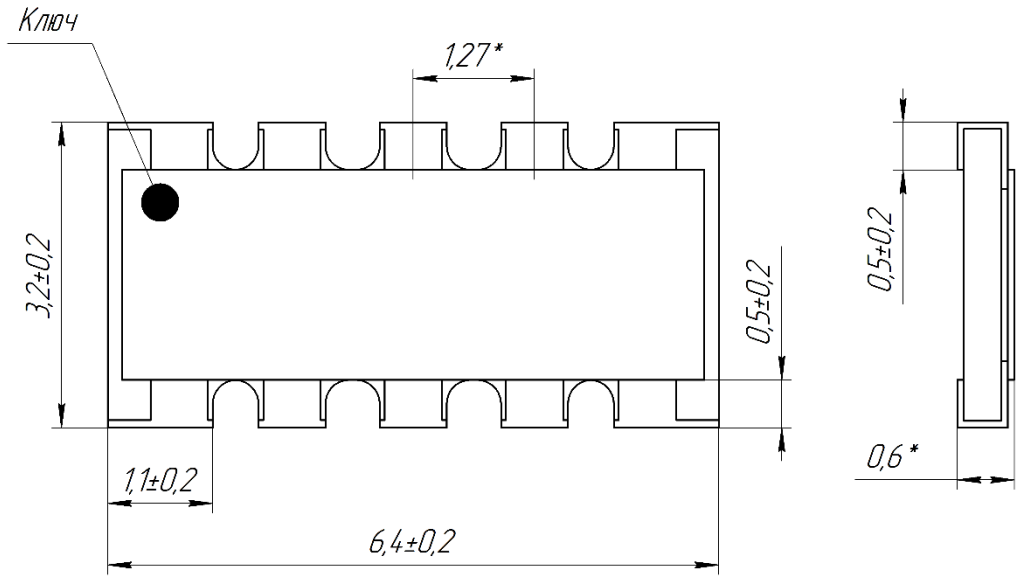

Общий вид наборов резисторов

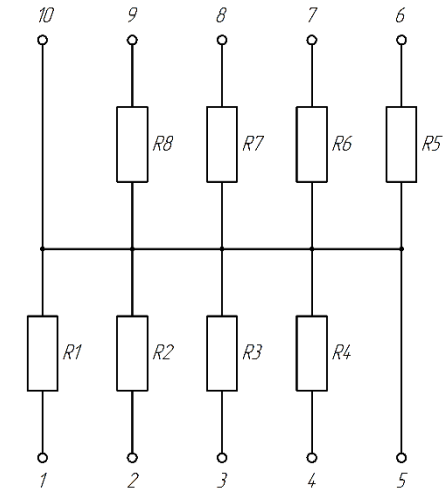

Электрическая схема наборов резисторов

HP1-86-14

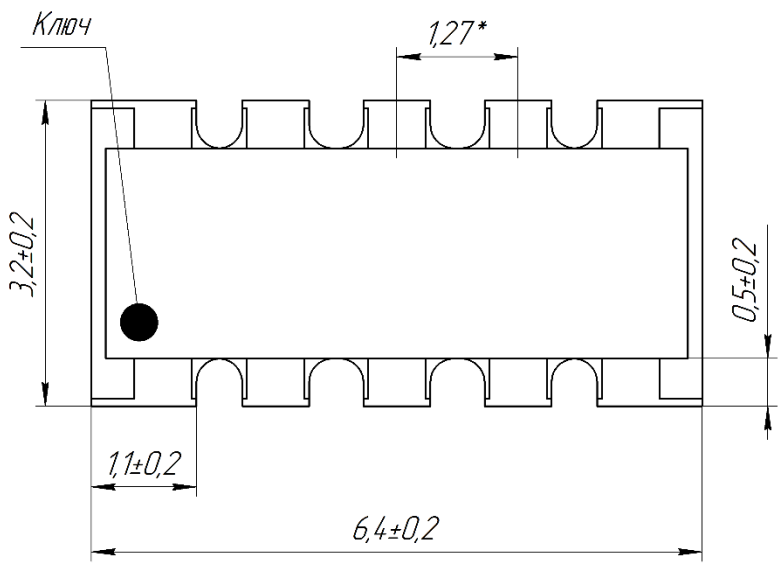

Общий вид наборов резисторов

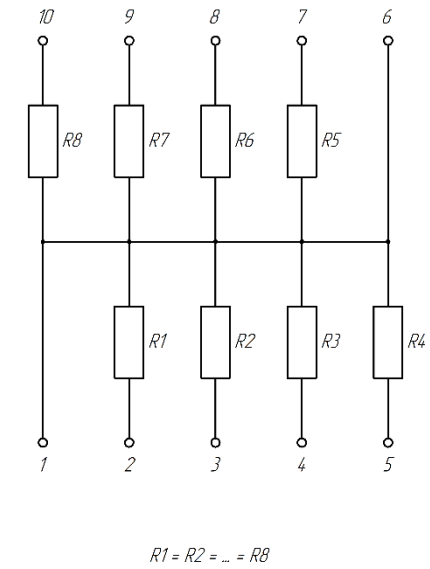

Электрическая схема наборов резисторов

HP1-86-15

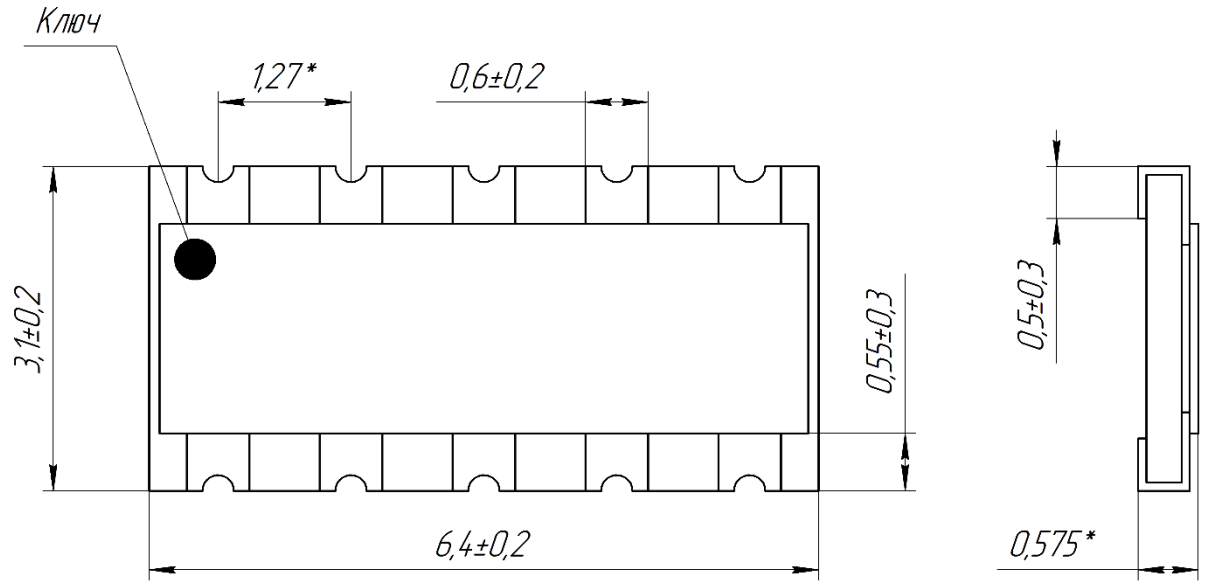

Общий вид наборов резисторов

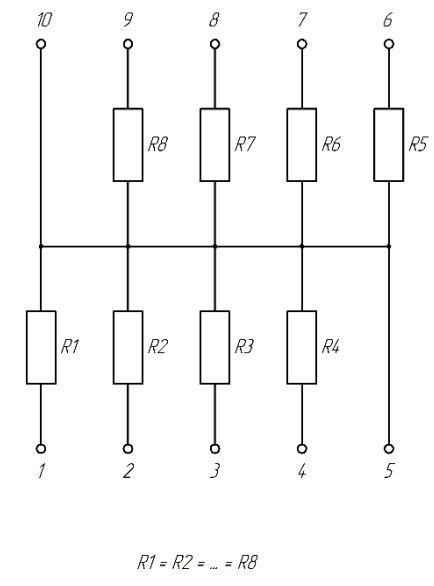

Электрическая схема наборов резисторов

HP1-86-16

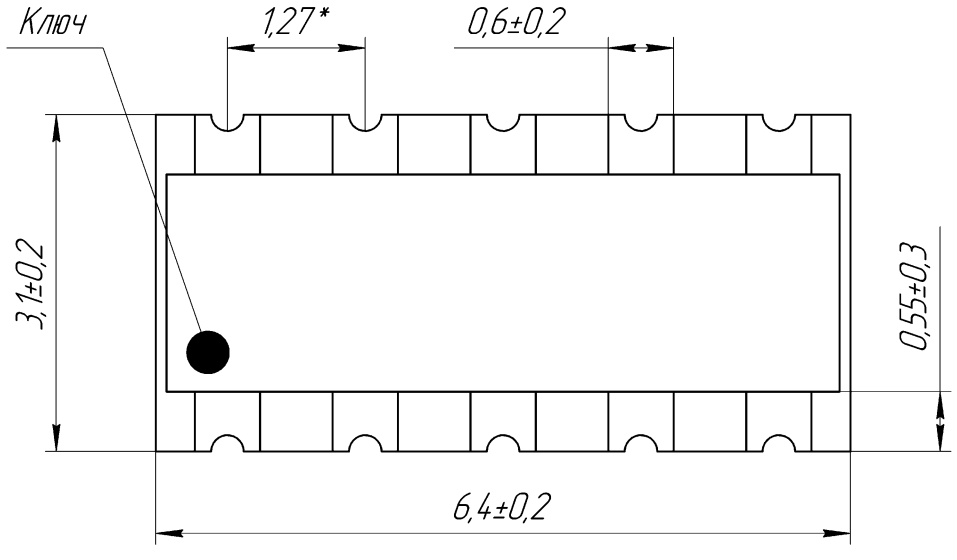

Общий вид наборов резисторов

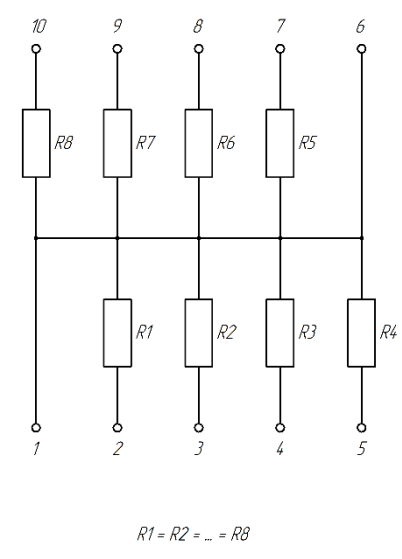

Электрическая схема наборов резисторов

301830, Россия, Тульская обл., г. Богородицк, Заводской пр., д.4
телефон: +7 (4872) 74-02-05 почта: sales@aoresurs.com; info@aoresurs.com

HP1-86

Требования стойкости к внешним воздействующим факторам

Внешний воздействующий фактор	Значение фактора
Повышенная температуры среды, °С: -при Р = Рном -при Р = 0	 85 125
Атмосферное пониженное давление, Па (мм. рт. ст.)	$1{,}3 \times 10^{-4}$ (10^{-6})

Характеристики надежности

Гарантийная наработка: -при Р=Рном, Токр. ≤ 70°С	30 000 ч
Срок сохраняемости	20 лет

Пример условного обозначения

Набор резисторов **НР1-86 - 1 - 10 кОм ± 5 % – «А» ШКАБ.434110.048 ТУ**

- Тип набора резистора
- Вид набора резистора
- Номинальное сопротивление
- Допускаемое отклонение сопротивления
- Обозначение вида упаковки
- Обозначение документа на поставку

Условное обозначения по партномеру (для перехода с импортных резисторов ф. Bourns)

CA	Y10	-103	J	4	LF
Вид	Тип	Сопротивление	Доп. отклонение	Количество резисторов	Покрытие
CA: набор резисторов	Y10\Y16\Y17: выпуклый T10\T16\T17\T25: вогнутый	Последняя цифр-количество нулей, R - десятичная точка. Примеры: 8252= 82,5 кОм 474 = 470 кОм 4R7=4,7 Ом	F: ±1 % J: ±5 %	4=4 резистора 8=8 резисторов A: см. спецификацию B: см. спецификацию	LF=Олово

Условное обозначения по партномеру (для перехода с импортных резисторов ф. CTS)

745	X	101	101	J	P
Серия	Тип	Вид	Сопротивление	Доп. отклонение	Стандарт RoHS
745	X:выпуклый C:вогнутый	101: см. спецификацию 102: см. спецификацию	Последняя цифр-количество нулей, R - десятичная точка. Примеры: 474 = 470 кОм 4R7=4,7 Ом	J: ±5 %	P

Примеры условного обозначения по партномеру:

Набор резисторов CAY10, номинальным сопротивлением 10 кОм, допускаемым сопротивлением ±5% и количеством резисторов в наборе:

CAY10-103J4LF

Набор резисторов 745, с проводниковыми площадками X типа, видом схемы подключения 101, номинальным сопротивлением 100 Ом и допускаемым сопротивлением ±5%:

745X101101JP

301830, Россия, Тульская обл., г. Богородицк, Заводской пр., д.4
телефон: +7 (4872) 74-02-05 почта: sales@aoresurs.com; info@aoresurs.com