Резисторы СП4-1, СП4-2М

Переменные непроволочные регулировочные и подстроечные, одноэлементные однооборотные без выключателя с круговым перемещением подвижной системы резисторы СП4-1, СП4-2М предназначены для работы в цепях постоянного и переменного токов в непрерывных и импульсных режимах. Изготавливаются в соответствии с техническими условиями ШКАБ.434160.001 ТУ.

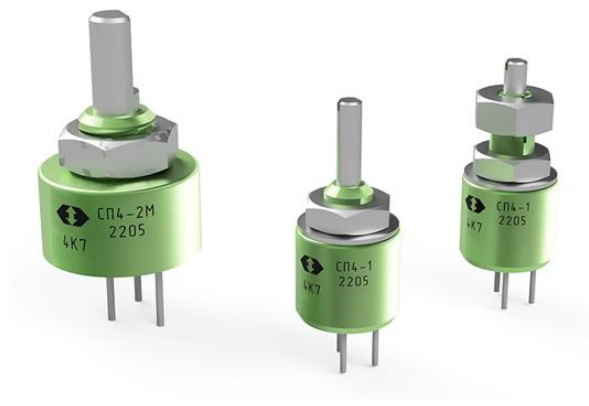

Общий вид резисторов СП4-1

СП4-1а

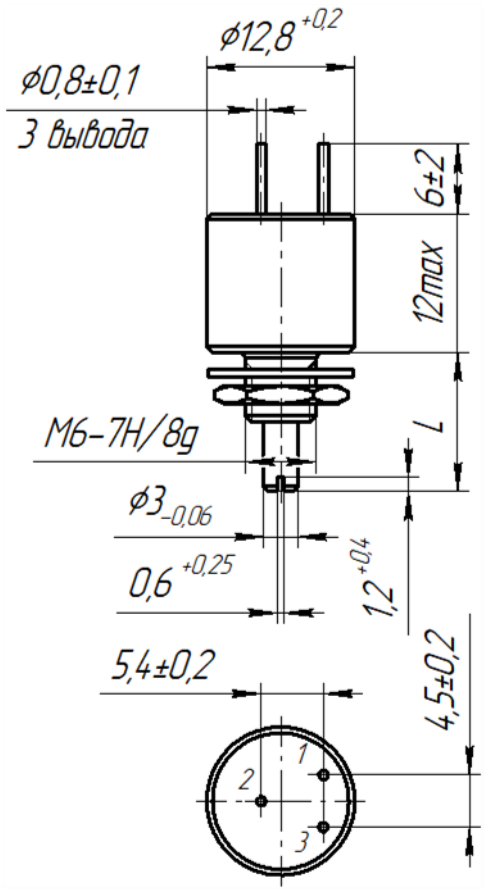

СП4-1б

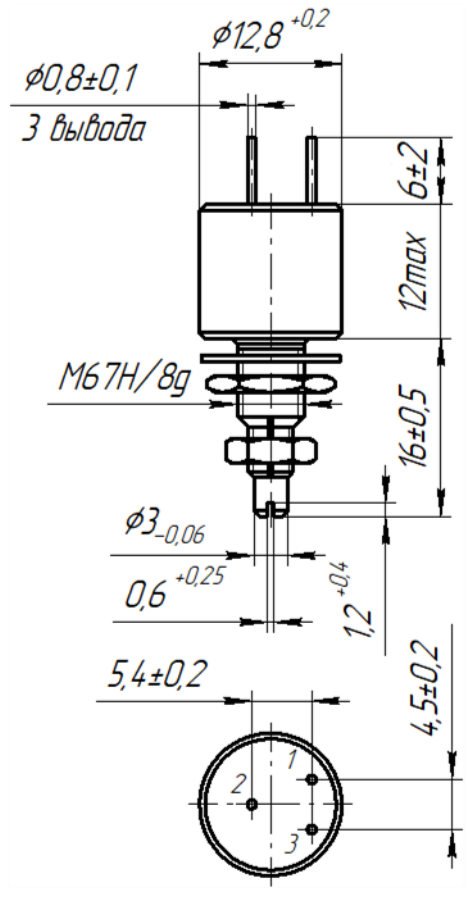

СП4-1в

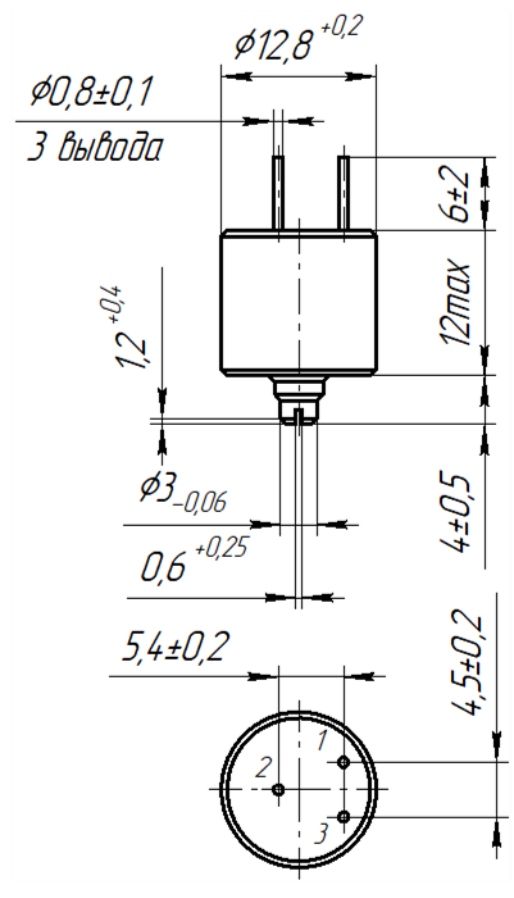

Вид резистора	L, мм	Масса, г, не более
СП4-1а*	12 ± 0,55	6,0
	16 ± 0,55	6,3
	20 ± 0,65	6,5
	25 ± 0,65	7,0
СП4-1б*	–	10
СП4-1в	–	4

**Конец вала – ВС-2 по ГОСТ 4907*

Схема электрическая

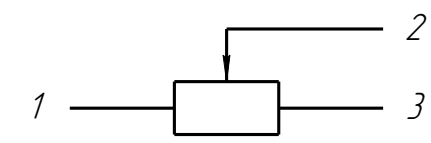

Общий вид резисторов СП4-2М

СП4-2Ма

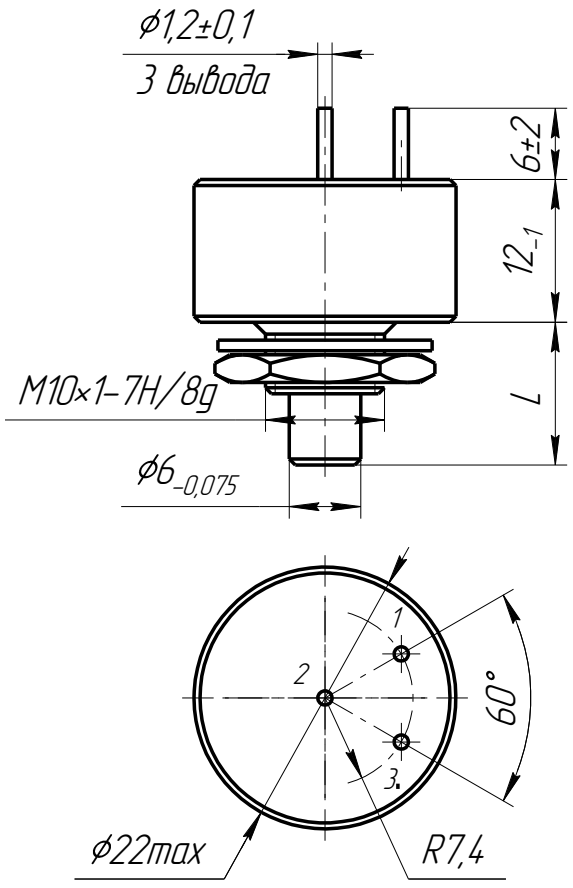

СП4-2Мб

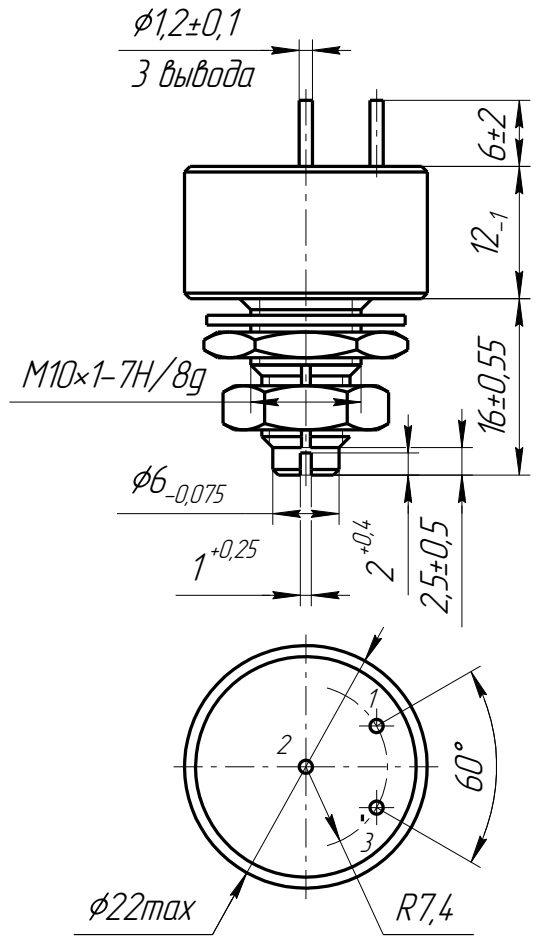

Вид резистора	Вид и обозначение конца вала по ГОСТ 4907	L, мм	Масса, г, не более
СП4-2Ма	ВС-2 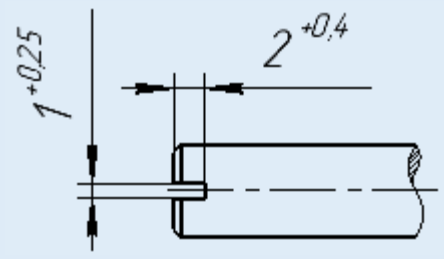	12 ± 0,55	16
		20 ± 0,65	18
		60 ± 0,95	26
	ВС-3 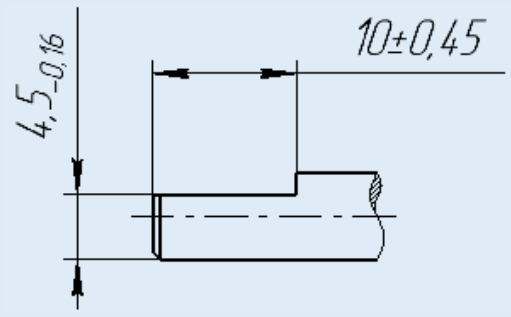	20 ± 0,65	18
		32 ± 0,80	19
		60 ± 0,95	26
СП4-2Мб	См. рисунок	–	20

Схема электрическая

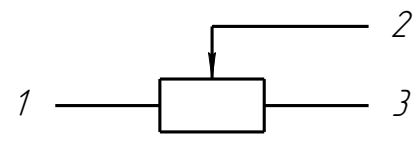

301830, Россия, г. Богородицк, Тульская обл., Заводской проезд, д.4
Телефон +7 (4872) 74-02-05 доб. 244, 272 baranov@aoresurs.com

СП4-1, СП4-2М

Основные технические характеристики

Тип резистора	Вид резистора	Назначение резистора	Функциональная характеристика резистора	Номинальная мощность рассеяния резистора, Вт	Диапазон номинальных сопротивлений резистора, Ом	Допускаемое отклонение сопротивления от номинальной величины, %	Предельное рабочее напряжение	
							постоянного В или переменного $В_{эфф}$ тока	импульсное $В_{ампл.}$ тока
СП4-1	СП4-1а	Регулировочный	А	0,5	$100 – 4{,}7\times10^6$	±20 (R < 220 кОм) ±30 (R ≥ 220 кОм)	250	400
			Б, В	0,25	$1\times10^3 – 2{,}2\times10^6$		200	300
	СП4-1б	Подстроечный со стопорением вала	А	0,5	$100 – 4{,}7\times10^6$		250	400
			Б, В	0,25	$1\times10^3 – 2{,}2\times10^6$		200	300
	СП4-1в	Подстроечный без стопорения вала	А	0,25	$100 – 4{,}7\times10^6$		250	400
СП4-2М	СП4-2Ма	Регулировочный	А	1,0	$47 – 4{,}7\times10^6$		350	600
			Б, В	0,5	$1\times10^3 – 2{,}2\times10^6$		300	500
	СП4-2Мб	Подстроечный со стопорением вала	А	1,0	$47 – 4{,}7\times10^6$		350	600
			Б, В	0,5	$1\times10^3 – 2{,}2\times10^6$		300	500

Функциональные характеристики

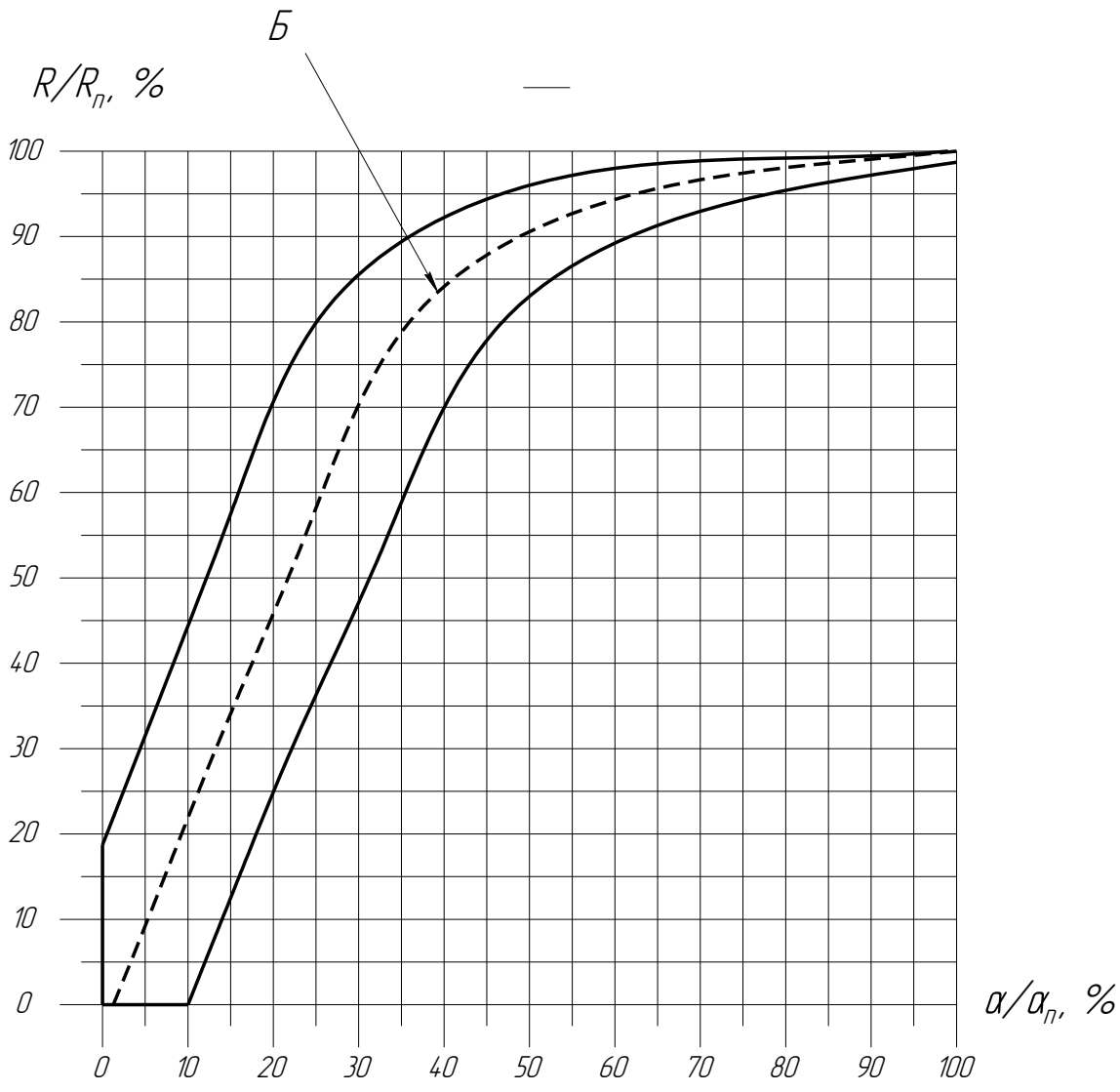

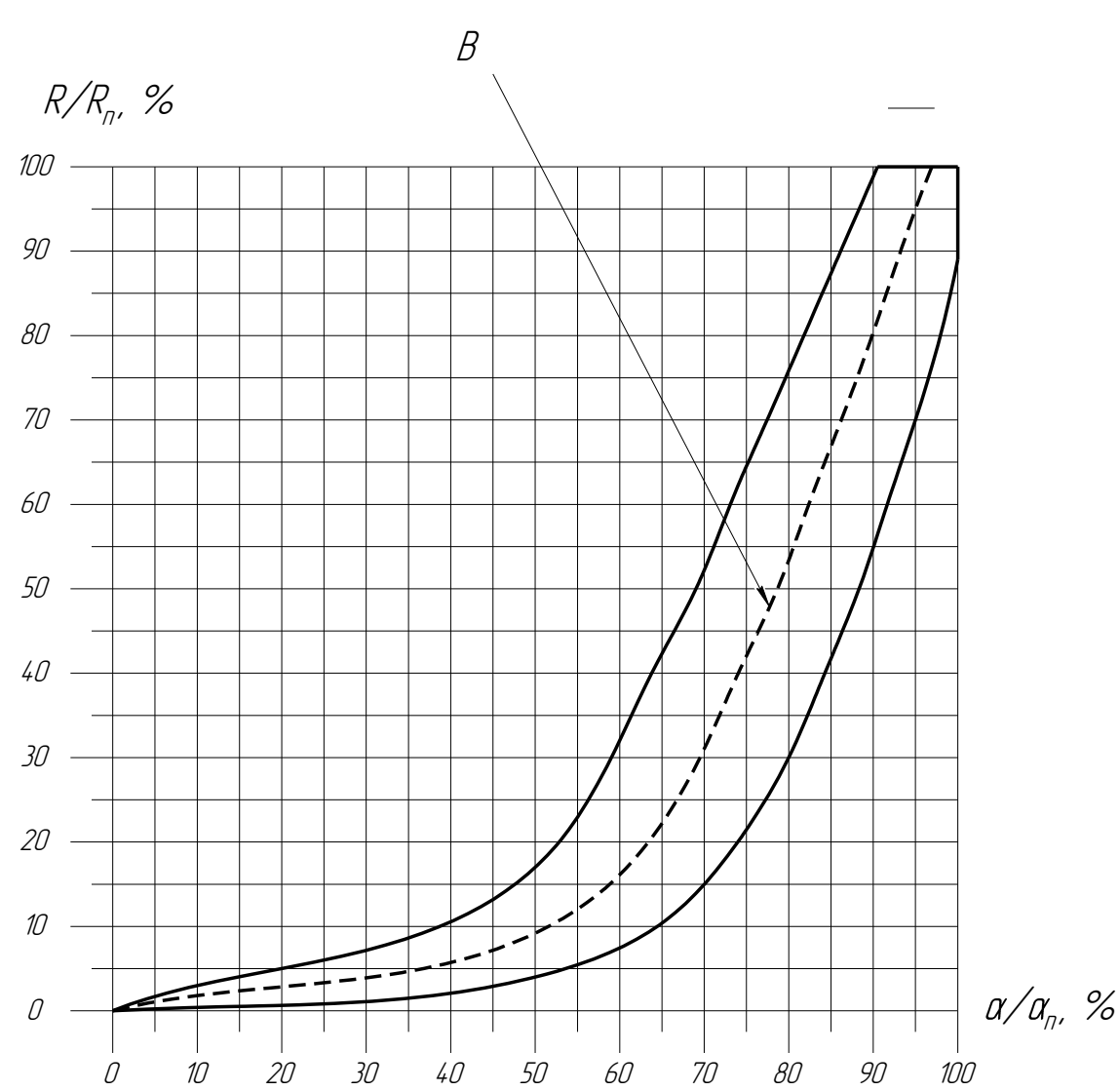

α – угол поворота подвижной системы
$α_п$ – полный угол поворота подвижной системы
R – сопротивление при угле поворота подвижной системы
$R_п$ – полное фактическое сопротивление

301830, Россия, г. Богородицк, Тульская обл., Заводской проезд, д.4
Телефон +7 (4872) 74-02-05 доб. 244, 272 baranov@aoresurs.com

Требования стойкости к внешним воздействующим факторам

Фактор	Значение фактора
Синусоидальная вибрация	1 – 2 500 Гц; 20 g
Механический удар одиночного действия	1 000 g; 0,2 – 2 мс
Повышенная температура среды, °С: - рабочая при номинальной мощности рассеяния; - рабочая при снижении мощности рассеяния	 70 125
Изменение температуры среды, °С	от минус 60 до 155°С
Атмосферное пониженное давление, Па (мм рт. ст.)	$1{,}33\times10^{-4}$ (10^{-6})

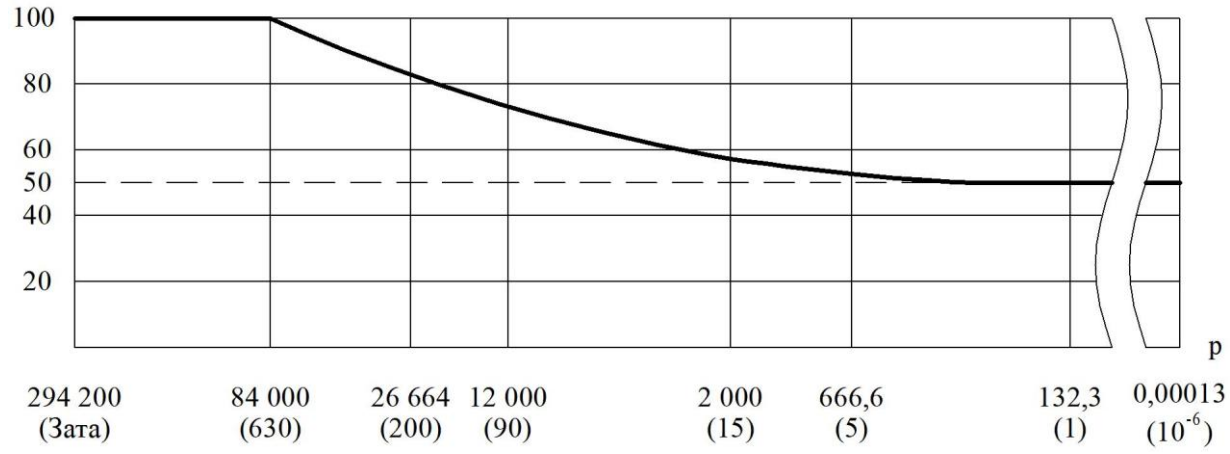

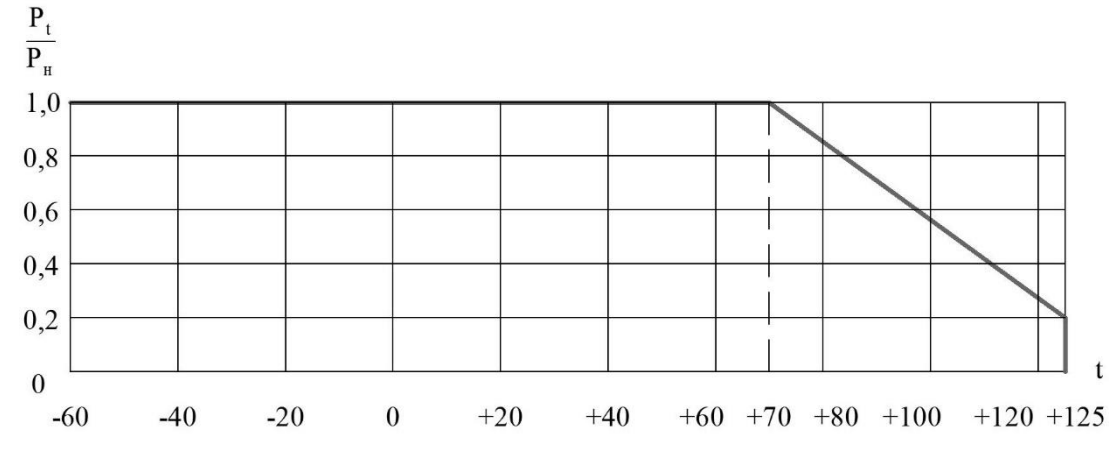

Характеристики надежности

Число циклов перемещения подвижной системы	не менее 12 500
Минимальная наработка - СП4-1 при $P=P_{номин.}$, $T_{окр.} = 70$ °С; - СП4-2М при $P=P_{номин.}$, $T_{окр.} = 70$ °С	 10 000 ч 5 000 ч
Срок сохраняемости	15 лет

Пример условного обозначения

Резистор СП4 - 1а - 0,5 - 22 кОм ±20 % - А - ВС - 2 - 20 - В ШКАБ.434160.001 ТУ

Вид резистора

Номинальная мощность рассеяния, Вт

Номинальное сопротивление

Допускаемое отклонение сопротивления

Функциональная характеристика изменения сопротивления

*Обозначение вида конца вала

*Длина выступающей части вала

Всеклиматическое исполнение

Обозначение документа на поставку

данные для СП4-1

301830, Россия, г. Богородицк, Тульская обл., Заводской проезд, д.4
Телефон +7 (4872) 74-02-05 доб. 244, 272 **baranov@aoresurs.com**